EXTENDO
DESIGN SOURCE

tel. +39 049 9387633
assistenza montaggio
assistance for assembling
assistance montage
Unterstützung bei der Montage
asistencia montaje

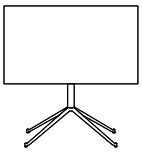

apollo

Istruzioni di montaggio
Assembling instructions
Instructions pour le montage
Montageanleitung
Instrucciones de montaje

1

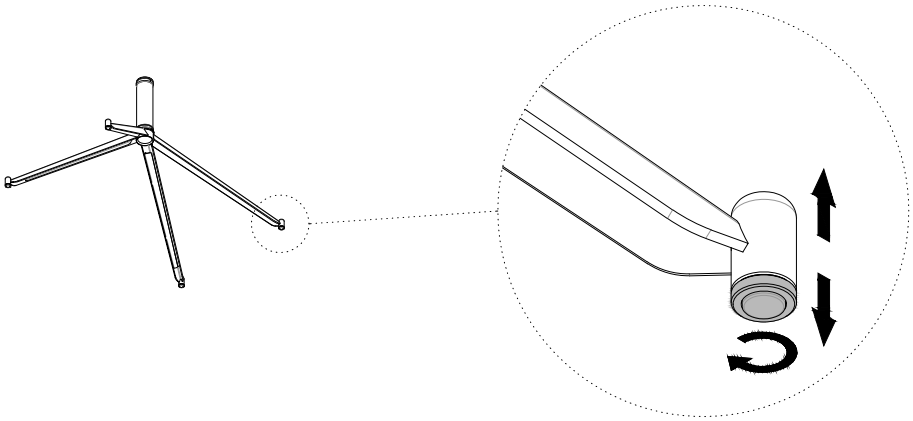

2

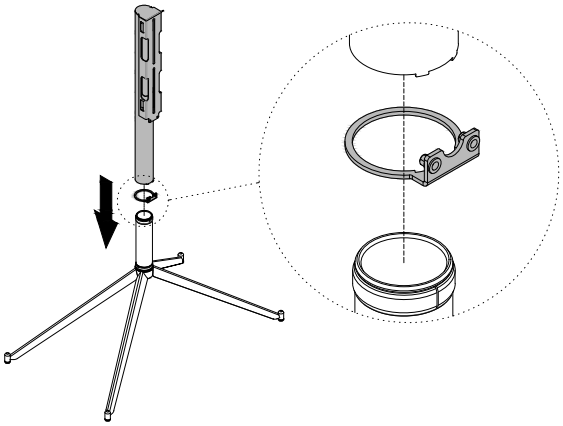

con accessori/with accessories/avec accessoires
mit Zubehör/con accesorios

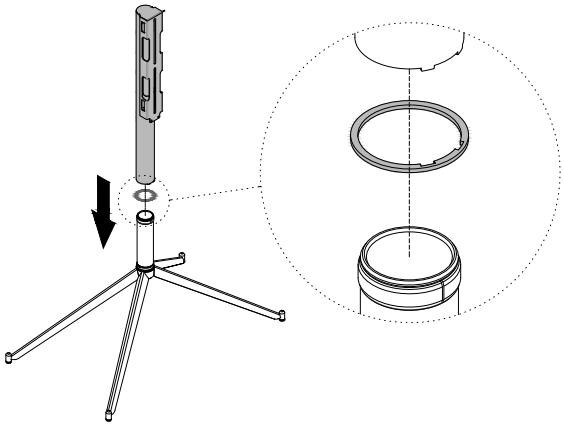

senza accessori/without accessories/sans accessoires
ohne Zubehör/sin accesorios

3

accessori/accessories/accessoires
Zubehör/accesorios

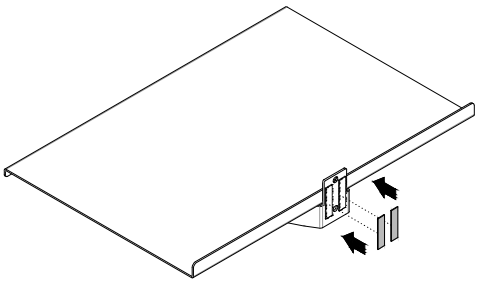

dvd-player shelf

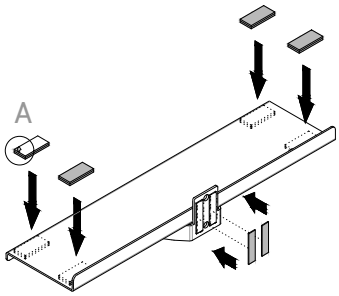

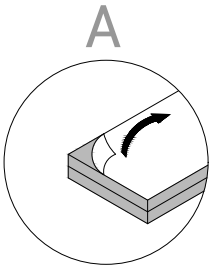

soundbar support

4

accessori/accessories/accessoires
Zubehör/accesorios

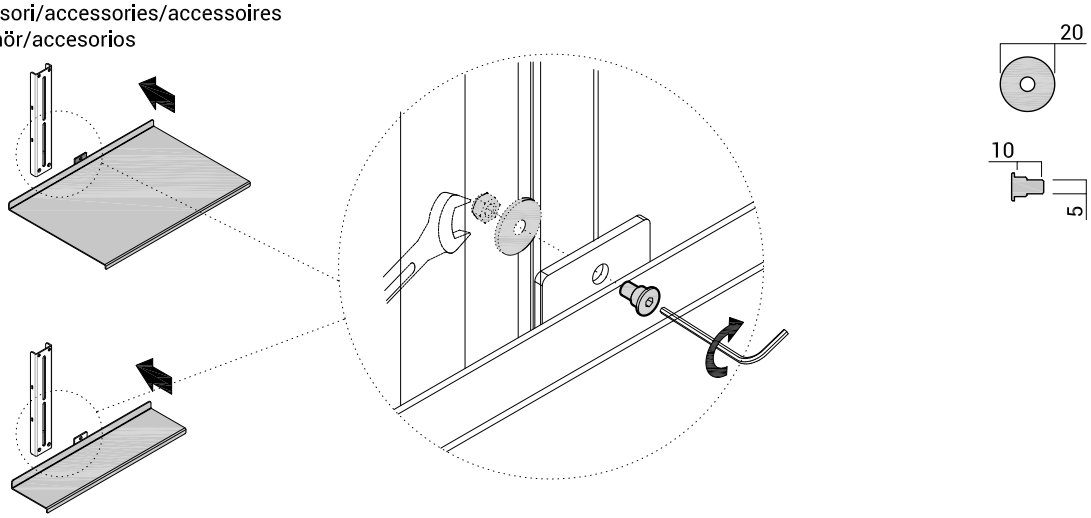

5

solo con accessori/only with accessories/uniquement avec accessoires
nur mit Zubehör/solo con accesorios

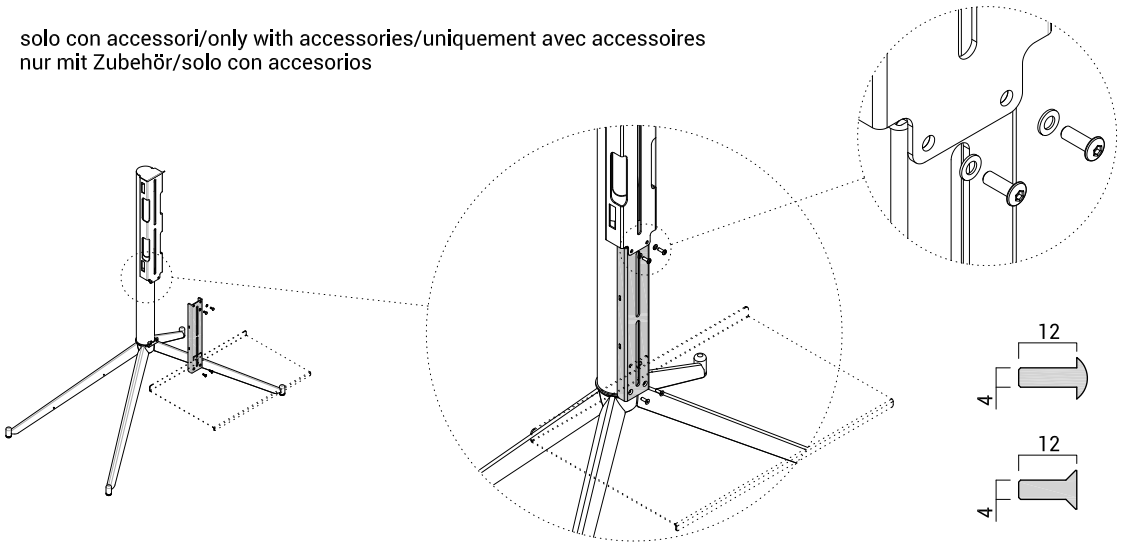

6

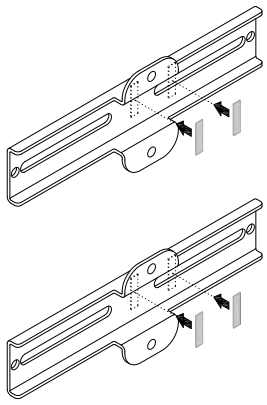

7

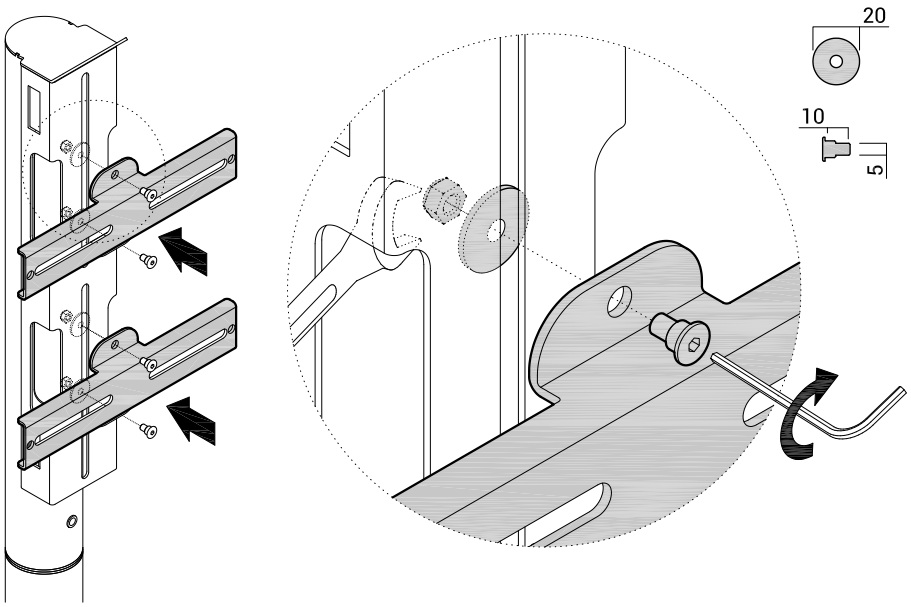

8

VESA 100 - 300

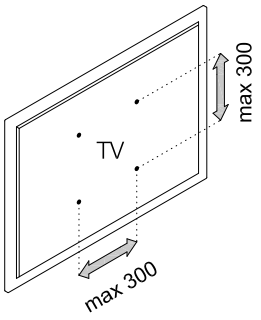

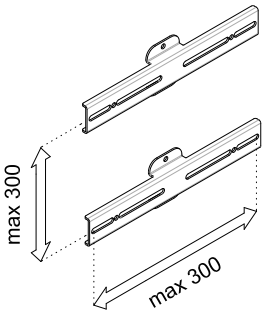

?

E' possibile utilizzare le **STAFFE VERTICALI** per spostare in basso la TV.
You can use the **VERTICAL BRACKETS** to move the TV down.

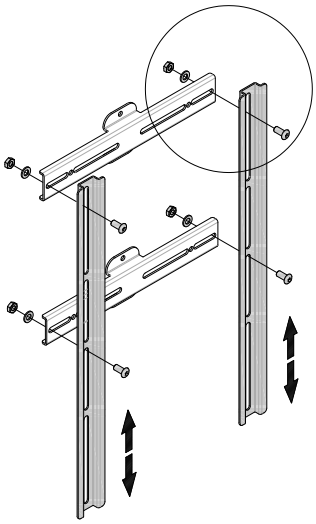

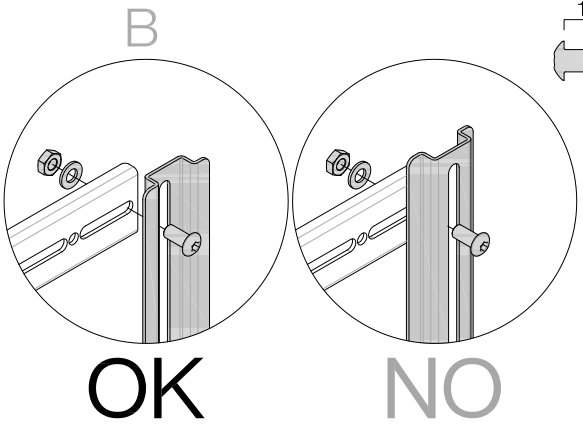

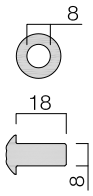

VESA 400 - 600

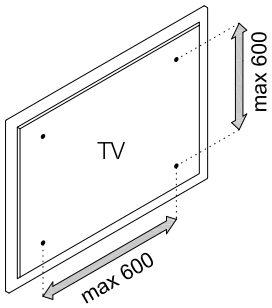

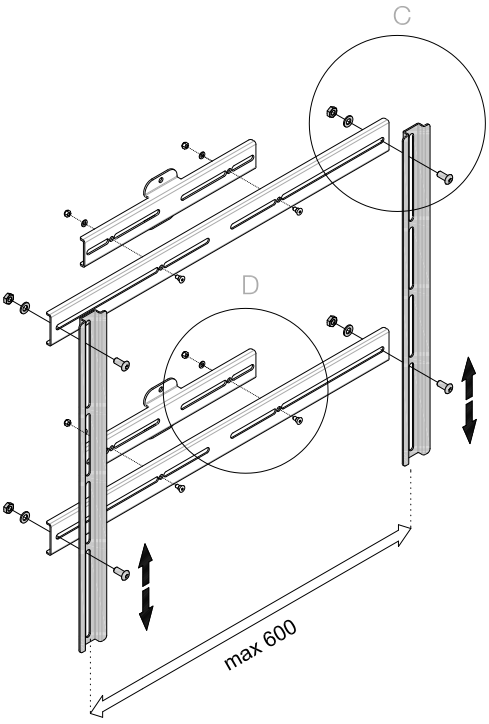

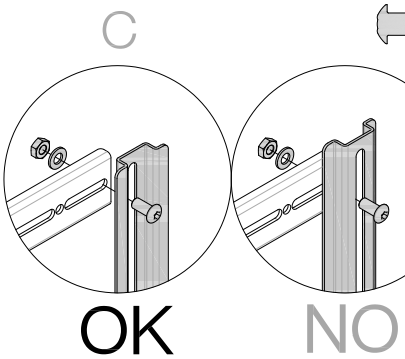

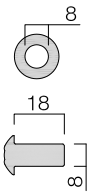

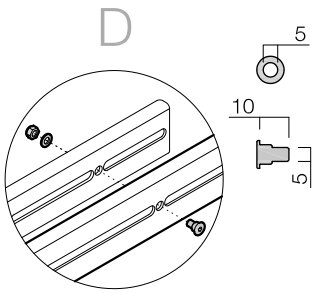

9

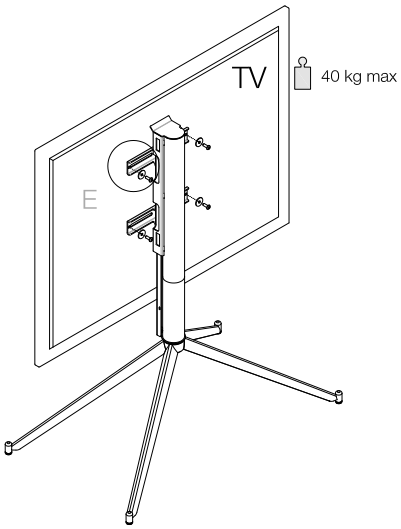

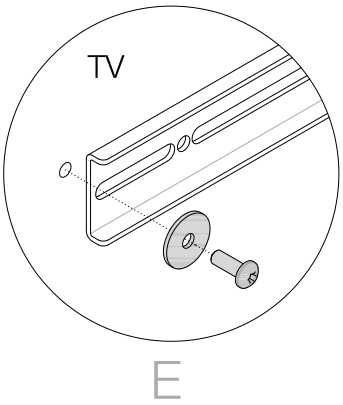

SENZA STAFFE VERTICALI
WITHOUT VERTICAL BRACKETS

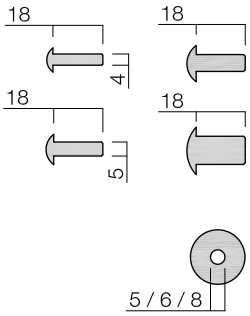

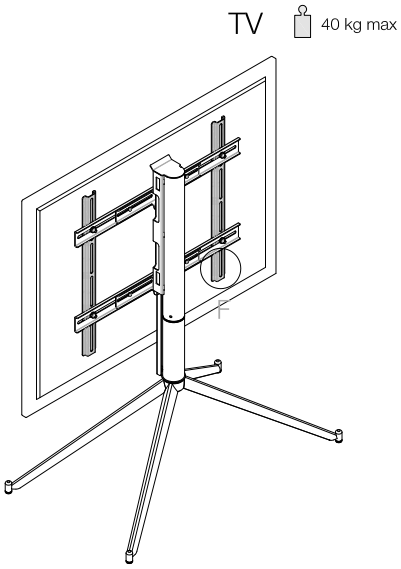

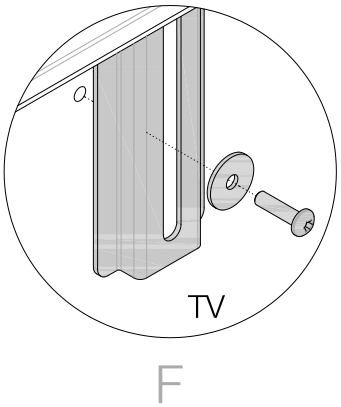

CON STAFFE VERTICALI
WITH VERTICAL BRACKETS

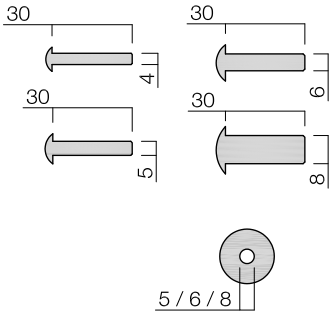

10

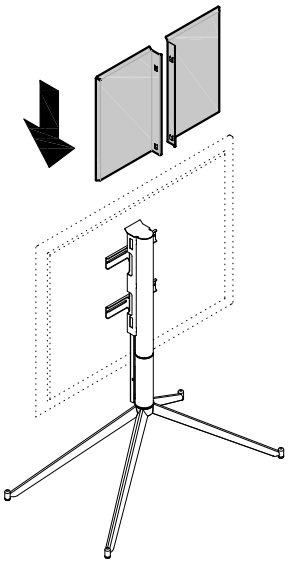

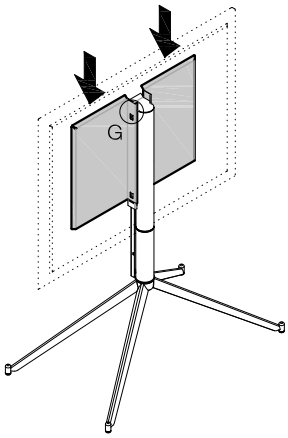

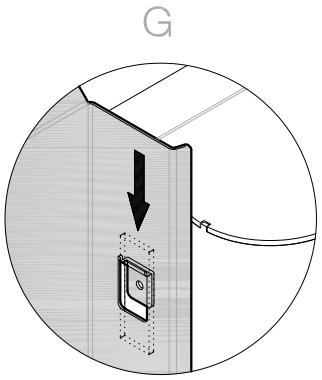

11

APOLLO SU RUOTE
APOLLO ON CASTORS

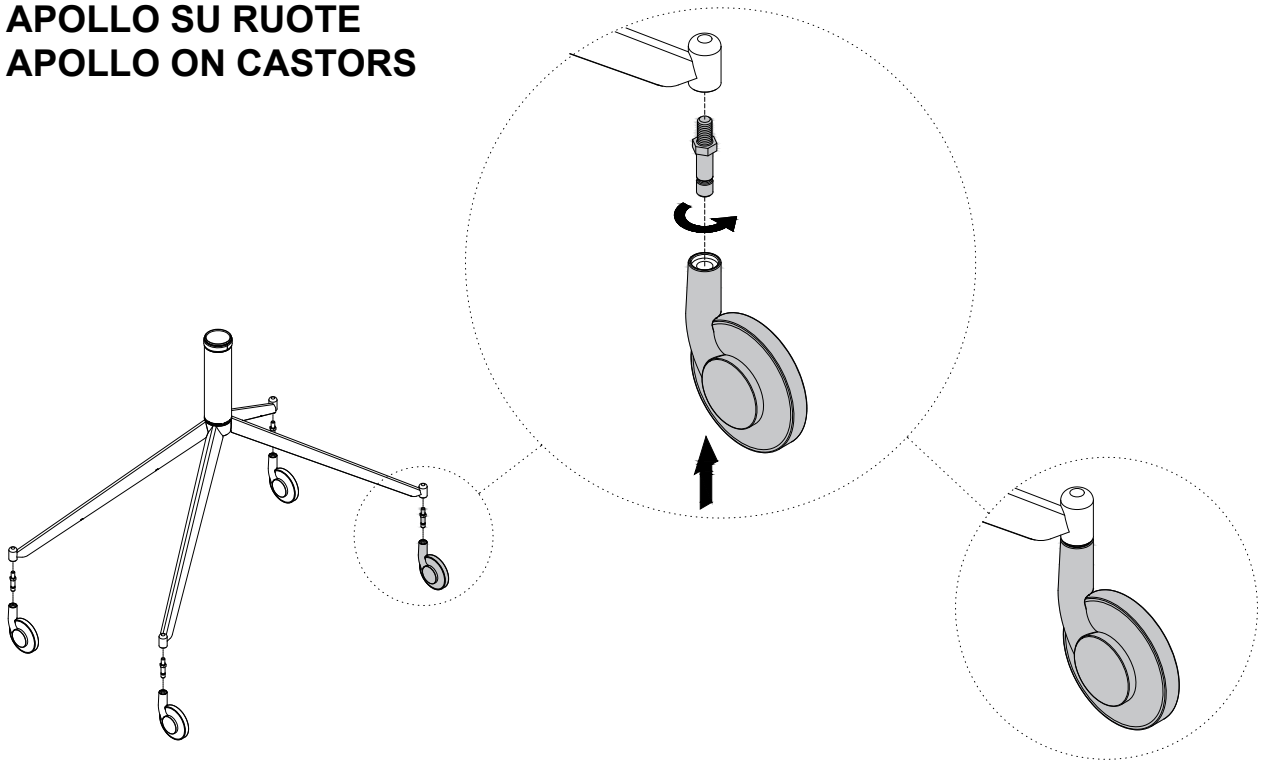

Comunicazioni dal produttore all'acquirente

Garanzia: EXTENDO garantisce che i propri prodotti sono privi di difetti sia nei materiali che nelle lavorazioni. La garanzia è estesa ad un periodo di ventiquattro (24) mesi dalla data di fatturazione. La garanzia EXTENDO non è valida se i prodotti sono stati manomessi da persone non autorizzate o se usati impropriamente.
Caratteristiche: La merce fornita potrà, tuttavia, presentare caratteristiche parzialmente difformi da quelle dei campioni che eventualmente fossero stati visionati, dovendosi riconoscere margini di tolleranza sia per quanto concerne i colori e le tonalità che per quanto attiene i materiali e le misure. La ditta Extendo si riserva la facoltà di modificare in qualunque momento e senza preavviso le caratteristiche tecniche dei prodotti, inoltre tali
caratteristiche non hanno carattere impegnativo, ma semplicemente informativo.
Non conformità: Viene stabilito che qualsiasi contestazione relativa al tipo, colore, qualità, potrà essere fatta solamente con lettera raccomandata entro e non oltre 8 giorni dal ricevimento della merce, ed in ogni caso sempre prima del collocamento in opera.
Installazione: Seguire scrupolosamente le istruzioni di montaggio. Extendo non risponde della cattiva o errata installazione degli articoli ceduti in quanto non esegue il montaggio dei propri articoli. L'acquirente non potrà in nessun caso chiedere il risarcimento dei danni eventualmente causati in occasione dell' installazione.
Materiali: I prodotti forniti, consistono nei seguenti materiali : Acciaio - Gomma
Materiale di imballaggio : Cartone - Polistirolo
Smaltimento: Separare i materiali quando si elimina l'articolo depositandoli presso gli appropriati punti di raccolta in accordo con le leggi locali.
Pulizia: Tutte le superfici devono essere pulite con prodotti diluiti in acqua tiepida privi di additivi a base di alcool etilico o abrasivi.

Communications from the manufacturers to the purchaser

Guarantee: EXTENDO guarantees that its products are free of material and manufacturing flaws. The guarantee is valid for a period of twenty-four (24) months from the date of invoicing. The EXTENDO guarantee is invalid if the products have been tampered with by unauthorised persons or used improperly.
Characteristics: The goods supplied may, nevertheless, be slightly different to those indicated on the samples seen, as there are margins of tolerance both for the colours and the tones of the materials and measurements. Extendo reserves the right to change the technical characteristics of the products at any time and without prior warning. Furthermore, these characteristics are not binding, but merely informative.
Non-conformity: Any disputes concerning the type, colour, or quality of the product must be made by registered letter within and not over 8 days from receiving the goods, and in any case always before they are put into service.
Installation: Scrupulously follow the assembly instructions. Extendo is not responsible for the unsuitable or incorrect installation of articles transferred as it does not assembly its own articles. The purchaser cannot claim compensation for damages caused during installation.
Materials: The products supplied are made of the following materials: Steel - Rubber
Packaging: Cardboard - Polystyrene
Disposal: Separate the materials when disposing of the article, and take them to the appropriate collection points, in accordance with local laws.
Cleaning: All of the surfaces should be cleaned with products diluted in warm water, without of ethyl alcohol or abrasive additives.

Communications du producteur à l'acheteur

Garantie: La société EXTENDO garantit que ses produits sont dépourvus de vices de matériau et de fabrication. La garantie s'étend sur une période de vingt-quatre (24) mois à compter de la date de facturation. La garantie de la société EXTENDO n'est pas valable pour les produits qui ont été manipulés et altérés par des personnes non autorisées ou s'il ont été utilisés de manière impropre.
Caractéristiques: La marchandise pourra cependant présenter des caractéristiques partiellement différentes des échantillons qui pourraient avoir été visionnés, du fait qu'il faut reconnaître des marges de tolérance aussi bien pour ce qui concerne les couleurs et les tonalités que pour ce qui se rapporte aux matériaux et aux dimensions. La société Extendo se réserve le droit de modifier à tout moment et sans préavis les caractéristiques techniques des produits, par ailleurs ces caractéristiques techniques n'ont pas un caractère d'obligation mais simplement d'information.
Non-conformité: Il est établi que toute contestation relative au type, à la couleur et à la qualité ne pourra être faite que par lettre recommandée dans un délai impératif de 8 jours à compter de la réception de la marchandise et, dans tous les cas, avant la mise en place.
Installation: Suivre scrupuleusement les instructions de montage. La société Extendo n'est pas responsable de l'installation incorrecte ou erronée des articles vendus du fait qu'elle n'effectue pas elle-même le montage de ses articles. L'acheteur ne pourra en aucun cas exiger un dédommagement pour des dommages éventuellement causés au cours de l'installation.
Matériaux: Les produits fournis comprennet les matériqux suivants : Acier - Caoutchouc
Matériau d'emballage : Carton - Polystyrène
Elimination: Séparer les matériaux quand l'article est éliminé en les déposant auprès des points de collecte agréés conformément aux réglementations locales.
Nettoyage: Toutes les surfaces doivent être nettoyées avec des produits dilués dans de l'eau tiède sans additifs à base d'alcool éthylique ou abrasifs.

Mitteilungen des Herstellers für den Käufer

Garantie: EXTENDO garantiert, dass die eigenen Produkt im Hinblick auf Material und Verarbeitung mängelfrei sind. Der Garantieanspruch gilt für die Dauer von vierundzwanzig (24) Monaten ab Rechnungsdatum. Die Garantie EXTENDO gilt nicht, wenn die Produkte unbefugt verändert oder unsachgemäß verwendet wurden.
Eigenschaften: Die Ware kann jedoch teilweise von den Eigenschaften abweichen und nicht völlig mit den eventuell eingesehenen Musterproben übereinstimmen, da sowohl für die Farben und Farbtöne als auch für das Material und die Abmessungen ein gewisser Toleranzbereich zugestanden werden muss. Die Firma Extendo behält es sich vor, jederzeit und ohne Vorankündigung die technischen Eigenschaften der Produkte zu ändern. Außerdem sind diese Eigenschaften nicht verbindlich, sondern dienen allein zur Information.
Fehler: Es gilt, dass Beanstandungen hinsichtlich Typ, Farbe und Qualität nur schriftlich per
Einschreiben innerhalb von 8 Tagen ab Erhalt der Waren und auf jeden Fall nur vor deren
Einbau vorgebracht werden können.
Aufbau: Genau die Angaben in der Montageanleitung befolgen. Extendo haftet nicht für den falschen oder fehlerhaften Aufbau der abgetretenen Artikel, da sie nicht selbst die Montage ihrer Artikel übernimmt. Der Käufer kann auf keinen Fall Anspruch auf Schadensersatz für eventuell beim Aufbau entstandene Schäden.
Material: Die gelieferten Produkte bestehen aus folgendem Material: Stahl - Gummi
Verpackungsmaterial: Karton - Styropor
Entsorgung: Zur Entsorgung des Artikels die unterschiedlichen Materialien getrennt sammeln und in Übereinstimmung mit den örtlichen Gesetzen bei den eigens dafür eingerichteten Sammelstellen abgeben.
Reinigung: Alle Oberflächen sind mit in warmen Wasser verdünnten Reinigungsmitteln ohne Zusätze mit Ethylalkohol oder scheuernden Substanzen zu reinigen.

Información del fabricante al comprador

Garantía: EXTENDO garantiza que sus productos carecen de defectos tanto en lo que se refiere a los materiales como a las elaboraciones. La garantía cubre un periodo de veinticuatro (24) meses a partir de la fecha de facturación. La garantía EXTENDO no tendrá validez si los productos han sido manipulados por personas no autorizadas o han sido usados incorrectamente.
Características: La mercancía suministrada podría presentar características parcialmente distintas de las de las muestras enseñadas, debiéndose reconocer un margen de tolerancia tanto por lo que concierne a los colores y tonalidades como a los materiales y medidas. La empresa extendo se reserva la facultad de modificar en cualquier momento y sin preaviso, las características técnicas de los productos. Asimismo, dichas características no tienen un carácter vinculante, sino simplemente informativo.
No conformidad: Queda establecido que cualquier reclamación relativa al tipo, color o calidad podrá presentarse sólo mediante carta certificada dentro del plazo de 8 días a partir de la recepción de la mercancía, y en todo caso, siempre antes de la instalación.
Instalación: Seguir rigurosamente las instrucciones de montaje. Extendo no se hace responsable de una instalación incorrecta o errónea de los artículos, ya que no controla el montaje de los mismos. El comprador no podrá, en ningún caso, solicitar una indemnización por los daños causados por la instalación.
Materiales: Los productos suministrados consisten en los siguientes materiales: Acero - Goma. Material de embalaje: Cartón - Poliestireno
Eliminación: Deberán separarse los materiales cuando se elimine el artículo, depositándolos en los específicos puntos de recogida según lo establecido en la legislación local.
Limpieza: Todas las superficies deberán limpiarse con productos diluidos en agua templada sin aditivos a base de alcohol etílico o abrasivos.