EXTENDO
DESIGN SOURCE

tel. +39 049 9387633
assistenza montaggio
assistance for assembling
assistance montage
Unterstützung bei der Montage
asistencia montaje

TAVOLO T13
T13 TABLE

Istruzioni di montaggio
Assembling instructions
Instructions pour le montage
Montageanleitung
Instrucciones de montaje

1

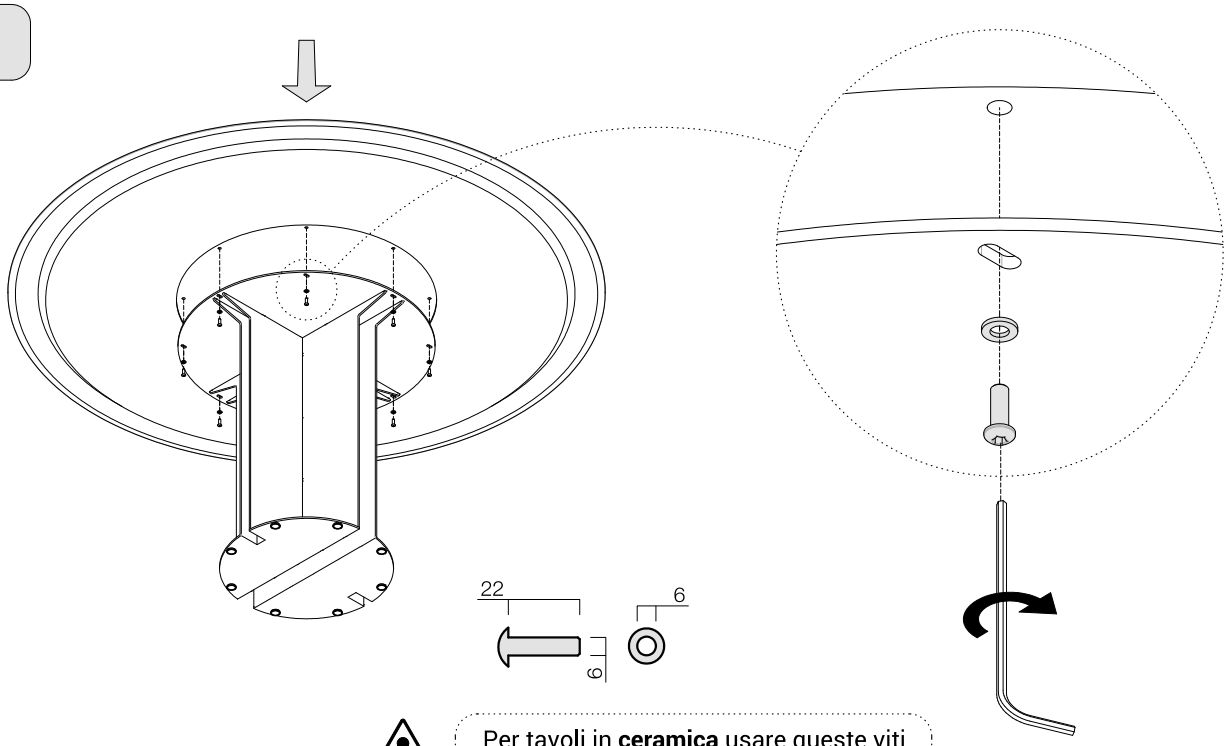

Per tavoli in **ceramica** usare queste viti
Use these screws for **ceramic** top table

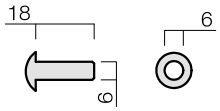

2

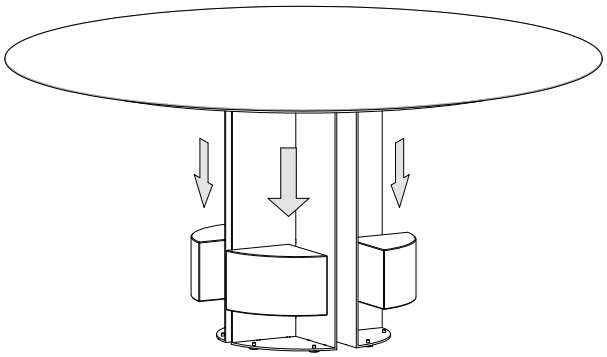

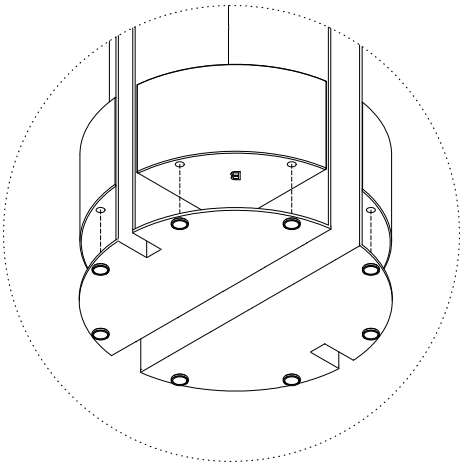

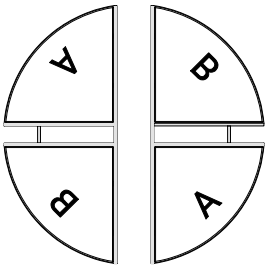

SCHEMA BASI
BASES PATTERN

VISTA DA SOTTO
VIEW FROM BELOW